urmet

DS 1148-003B LBT 8744

TÜRÖFFNERMODUL MIT TASTATUR 2 RELAIS

sinthesi steel

Sinthesi

Sch./Ref. 1158/46

Sch./Ref. 1148/46

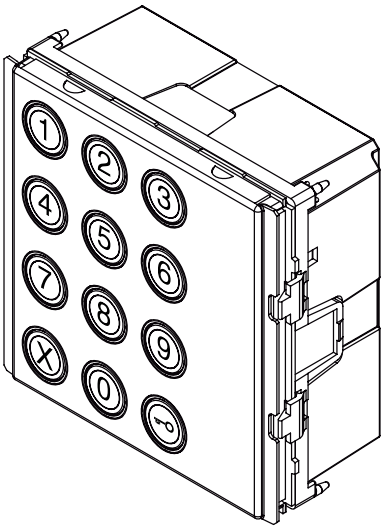

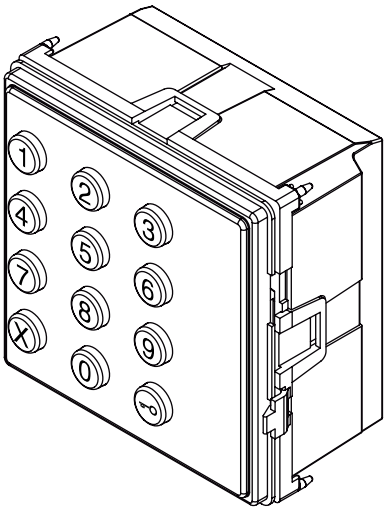

INSTALLATIONSANLEITUNG

DEUTSCH

BESCHREIBUNG

Die Türöffnervorrichtung mit Code-Tastatur verfügt über die folgenden Charakteristiken:

- Möglichkeit der Verwaltung von zwei Eingängen mit 2 Relais-Türöffnerkontakten, die unabhängig von jedem der programmierten Codes betätigt werden können
- Verwaltung der Zeitabschnitte
- 22 programmierbare Teilnehmercodes
- 12 Tasten mit Hintergrundbeleuchtung über Led (Nummern von 0 bis 9 in grün, "**X**" und " ⊸ " bernsteinfarben)
- Dauer der Türöffneraktivierung für jedes der beiden Relais programmierbar
- Möglichkeit der Programmierung der beiden Relais für die monostabile oder bistabile Aktivierung
- Möglichkeit des Anschlusses an die Tasten NO (Hausflurtaste)

Vorder - und Hinteransicht des Türöffnermoduls:

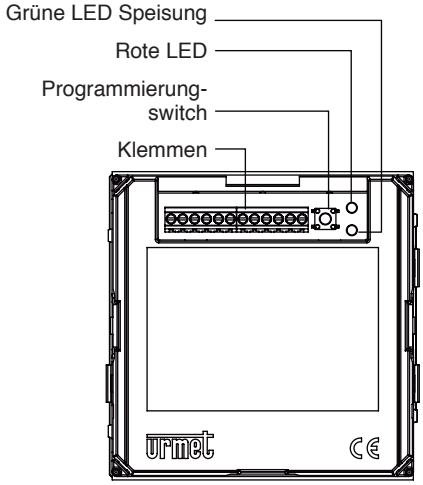

ELEKTRISCHE EIGENSCHAFTEN

Versorgungsspannung: .....**12 Vac und Vdc ± 10%**
Maximale Stromaufnahme: .....**250 mA @ 12 Vac**
150 mA @ 12 Vdc
Max. Stromaufnahme im
Ruhezustand: .....**100 mA @ 12 Vac**
50 mA @ 12 Vdc
Von den Relais schaltbare
Höchstlast: ..... **12 Vac / 24 Vdc 5A**

KLEMMEN

⊘ +~	Positiver Pol der Versorgung (12Vac und Vdc)
⊘ -~	Negativer Pol der Versorgung (12Vac und Vdc)
⊘ H	Zeitabschnitte
⊘ A2	Türöffner Hausflur Relais 2
⊘ A1	Türöffner Hausflur Relais 1
⊘ S1	Gemeinsamer Kontakt Relais 1
⊘ S3	Arbeitskontakt Relais 1
⊘ S2	Ruhekontakt Relais 1
⊘ S4	Gemeinsamer Kontakt Relaisé 2
⊘ S6	Arbeitskontakt Relais 2
⊘ S5	Ruhekontakt Relais 2
⊘ GND	Erdanschluss

PROGRAMMIERUNG

EINGABE DES MASTER-KENNWORTS

Das Master-Kennwort wird jedes Mal abgefragt, wenn man sich in den Programmiermodus für die Konfiguration des Geräts begeben möchte.
Versorgung zum Gerät herstellen.
In einem Zeitraum von 6 Sekunden dreimal den Switch der Programmierung neben dem Klemmenbrett betätigen.
Das Gerät sendet zur Bestätigung 3 Pfeiftöne aus und die rote Led leuchtet auf.
Den Code des Kennworts mit 3 bis 8 Ziffern eingeben.
Mit der Taste ⊸ bestätigen.
Das Gerät sendet zur Bestätigung 3 Pfeiftöne aus, die rote Led schaltet sich aus und das Gerät schaltet auf Normalbetrieb.

Soll das Master-Passwort geändert werden, muss die Stromversorgung zum Gerät mindestens 5 Sekunden lang unterbrochen werden. Danach muss der zuvor beschriebene Vorgang wiederholt werden.

ZUGRIFF AUF DEN PROGRAMMIERMODUS

Vom Programmiermodus aus kann die Funktion des Geräts konfiguriert und die Zugangscodes können gespeichert oder geändert werden.
⊸ **X** ⊸ betätigen.
Das Kennwort eingeben und ⊸ betätigen
Das Gerät sendet zur Bestätigung 3 Pfeiftöne aus und die rote Led schaltet sich ein. Das Gerät befindet sich im Programmierstatus.
Das Verlassen des Programmiermodus erfolgt durch Betätigen der Taste **X** mindestens drei Sekunden lang oder durch Inaktivität des Geräts für mehr als 30 Sekunden.

PROGRAMMAIERUNG DER RELAISOPTIONEN

Begeben Sie sich in den Programmiermodus.
Den Konfigurationscode **nn a b ss** eingeben, in dem:

nn das Relais definiert, dass konfiguriert werden soll und die folgenden Werte aufweisen kann:
31 = Relais 1
32 = Relais 2

a definiert, ob es erforderlich ist, den Code mit der Taste zu bestätigen und kann die folgenden Werte aufweisen:
1 = Aktivierung des Relais durch einmaliges Eingeben des Codes
2 = ktivierung des Relais durch Eingabe des Codes und Bestätigen mit der Taste .

b definiert den Aktivierungsmodus des Relais und kann die folgenden Werte aufweisen:
1 = monostabile Aktivierung
2 = bistabile Aktivierung

ss definiert die Aktivierungszeit ausgedrückt in Sekunden und kann die folgenden Werte aufweisen:
00 = 200ms (diesen Wert eingeben, wenn die bistabile Aktivierung vorgesehen ist)
01 = 1 Sekunde
..
99 = 99 Sekunden

Die Taste zum Bestätigen drücken.
Das Gerät sendet zur Bestätigung 3 Pfeiftöne aus und die rote Led blinkt dreimal auf.
Im Fall eines Fehlers beim Eingeben des Codes sendet das Gerät 2 schnelle Pfeiftöne aus und wartet die Eingabe des korrekten Codes ab.

SPEICHERN DER AKTIVIERUNGSCODES

Begeben Sie sich in den Programmiermodus.
Den Konfigurationscode **nn xxxxxxxx** eingeben, in dem:

nn die Speicherposition des Codes definiert und Werte von 01 bis 22 aufweisen kann.

xxxxxxxx Aktivierungscode (3 bis 8 Ziffern)

Die Taste zum Bestätigen drücken.
Die Nummer des Relais angeben, das mit dem angegebenen Code aktiviert werden soll:
1 = Relais 1
2 = Relais 2
Die Taste zum Bestätigen drücken.
Das Gerät sendet zur Bestätigung 3 Pfeiftöne aus und die rote Led blinkt dreimal auf.
Im Fall eines Fehlers beim Eingeben des Codes sendet das Gerät 2 schnelle Pfeiftöne aus und wartet die Eingabe des korrekten Codes ab.

LÖSCHEN EINES CODES

Begeben Sie sich in den Programmiermodus.
Den Konfigurationscode **nn 99** eingeben, in dem:

99 den Code mit der Löschfunktion identifiziert

nn die Speicherposition des Codes definiert und Werte von 01 bis 22 aufweisen kann

Die Taste zum Bestätigen drücken.
Das Gerät sendet zur Bestätigung 3 Pfeiftöne aus und die rote Led blinkt dreimal auf.
Im Fall eines Fehlers beim Eingeben des Codes sendet das Gerät 2 schnelle Pfeiftöne aus und wartet die Eingabe des korrekten Codes ab.

KENNWORTEINGABE ZUR CODEÄNDERUNG

Das Kennwort zur Änderung der Codes dient der Modifizierung der Aktivierungscodes, ohne sich in den Programmiermodus zu begeben.
Begeben Sie sich in den Programmiermodus.
Den Konfigurationscode **36 xxxxxxxx** eingeben:

36 identifiziert den Code mit der Funktion der Kennwortänderung

xxxxxxxx definiert das neue Kennwort, das das ersetzt, mit dem man Zugriff auf den Programmiermodus erhalten hat

Die Taste zum Bestätigen drücken.
Das Gerät sendet zur Bestätigung 3 Pfeiftöne aus und die rote Led blinkt dreimal auf.
Im Fall eines Fehlers beim Eingeben des Codes sendet das Gerät 2 schnelle Pfeiftöne aus und wartet die Eingabe des korrekten Codes ab.

ÄNDERN EINES GESPEICHERTEN CODES

, **X**, betätigen.
Das Kennwort für die Codeänderung eingeben.
Die Taste zum Bestätigen drücken.
Das Gerät sendet zur Bestätigung 3 Pfeiftöne aus und die rote Led schaltet sich ein.
Den Konfigurationscode **90 ooo** eingeben, in dem:

90 den Code mit der Funktion der Kennwortänderung identifiziert

ooooo der alte Aktivierungscode ist

Die Taste zum Bestätigen drücken.
Den neuen Aktivierungscode bestehend aus 3 bis 8 Ziffern eingeben.
Die Taste zum Bestätigen drücken.
Das Gerät sendet zur Bestätigung 3 Pfeiftöne aus und die rote Led blinkt dreimal auf.
Im Fall eines Fehlers beim Eingeben des Codes sendet das Gerät 2 schnelle Pfeiftöne aus und wartet die Eingabe des korrekten Codes ab.

PROGRAMMIERUNG DER KLEMME DER ZEITABSCHNITTE

Durch Aktivierung der Funktion “Zeitabschnitte” können über einen Timer (nicht in der Lieferung enthalten) Zeiträume des Tages definiert werden, in denen es zur Aktivierung der Relais ausreicht, die Taste zu betätigen.
Begeben Sie sich in den Programmiermodus.
Den Konfigurationscode **40 a** eingeben, in dem

40 den Code mit der Programmierfunktion identifiziert

a die Nummer des Relais definiert, das während der Zeitabschnitte aktiviert ist
1 = Relais 1
2 = Relais 2
0 = Funktion deaktiviert

Die Taste zum Bestätigen drücken.
Das Gerät sendet zur Bestätigung 3 Pfeiftöne aus und die rote Led blinkt dreimal auf.
Im Fall eines Fehlers beim Eingeben des Codes sendet das Gerät 2 schnelle Pfeiftöne aus und wartet die Eingabe des korrekten Codes ab.

NULLSTELLUNG DER AKTIVIERUNGSCODES UND DES KENNWORTS

Die Versorgung zum Gerät abschalten.
Den Switch der Programmierung neben dem Klemmenbrett drücken und gedrückt halten.
Das Gerät mit Strom versorgen, während der Switch gedrückt gehalten wird. Ein durchgehender Pfeifton ist zu hören.
Den Switch nach ~5 Sekunden loslassen.
Im Moment des Loslassens des Switch sendet das Gerät drei Pfeiftöne zur Bestätigung aus.
Auf diese Weise werden die Codes, die Zeiten und die zuvor programmierten Kennwörter gelöscht.

STANDARDEINSTELLUNGEN

Relais 1

Betrieb	Monostabiler
Aktivierungszeit	200 ms
Bestätigung mit der Taste	No

Relais 2

Betrieb	Monostabiler
Aktivierungszeit	200 ms
Bestätigung mit der Taste	No

Klemme der Zeitabschnitte	Funktion Deaktiviert

NOTE LEGATE AGLI SCHEMI
NOTES ON DIAGRAMS
REMARQUES CONCERNANT LES SCHÉMAS
NOTAS REFERIDAS A LOS ESQUEMAS
HINWEISE IN VERBINDUNG MIT DEN PLÄNEN

CE.006 - SEZIONI MINIME DEI CONDUTTORI

DISTANZA MAX	**m**	**50**
Dal Modulo apriporta all'Alimentatore	mm^2	1
Dal Modulo apriporta alla Serratura	mm^2	1
Dal Modulo apriporta al Pulsante Interno Dal Modulo apriporta al Pulsante Postino Dal Modulo apriporta al Contatto Orologio	mm^2	0,5

SERRATURA ELETTRICA: 12Vca - 15VA

CE.006 - MINIMUM WIRE CROSS-SECTION AREAS

MAX DISTANCE	**m**	**50**
Between door opener module and power supply	mm^2	1
Between door opener module and lock	mm^2	1
Between door opener module and Lobby push-button Between door opener module and Postman push-button Between door opener module and Clock switch	mm^2	0,5

ELECTRIC LOCK: 12Vac - 15VA

CE.006 - SECTIONS MINIMUM DES CONDUCTEURS

DISTANCE MAX	**m**	**50**
Entre le module ouvre-porte et l'alimentation	mm^2	1
Entre le module ouvre-porte et la serrure électrique	mm^2	1
Entre le module ouvre-porte et Bouton 'interne' Entre le module ouvre-porte et Clé 'facteur' Entre le module ouvre-porte et Interrupteur 'horloge'	mm^2	0,5

SERRURE ELECTRIQUE: 12Vca - 15VA

CE.006 - SECCIONES MÍNIMAS DE LOS CONDUCTORES

DISTANCIA MAX	**m**	**50**
Entre el módulo de apertura de la puerta y el alimentador	mm^2	1
Entre el módulo de apertura de la puerta y la cerradura eléctrica	mm^2	1
Entre el módulo de apertura de Pulsador 'interno' Entre el módulo de apertura de Pulsador 'cartero' Entre el módulo de apertura de Interruptor 'reloj'	mm^2	0,5

CERRADURA ELÉCTRICA: 12Vca - 15VA

CE.006 - MINDESTABMESSUNGEN DER LEITERQUERSCHNITTE

MAX ABSTAND	**m**	**50**
Abstand zwischen dem Türöffnermodul und dem Netzteil	mm^2	1
Abstand zwischen dem Türöffnermodul und der Elektroverriegelung:	mm^2	1
Abstand zwischen dem Türöffnermodul und der "Innen" Taste Abstand zwischen dem Türöffnermodul und der "Briefträger" Taste Abstand zwischen dem Türöffnermodul und der "Zeitregler" Taste	mm^2	0,5

ELEKTRISCHES SCHLOSS: 12Vac - 15VA

SC103-0009

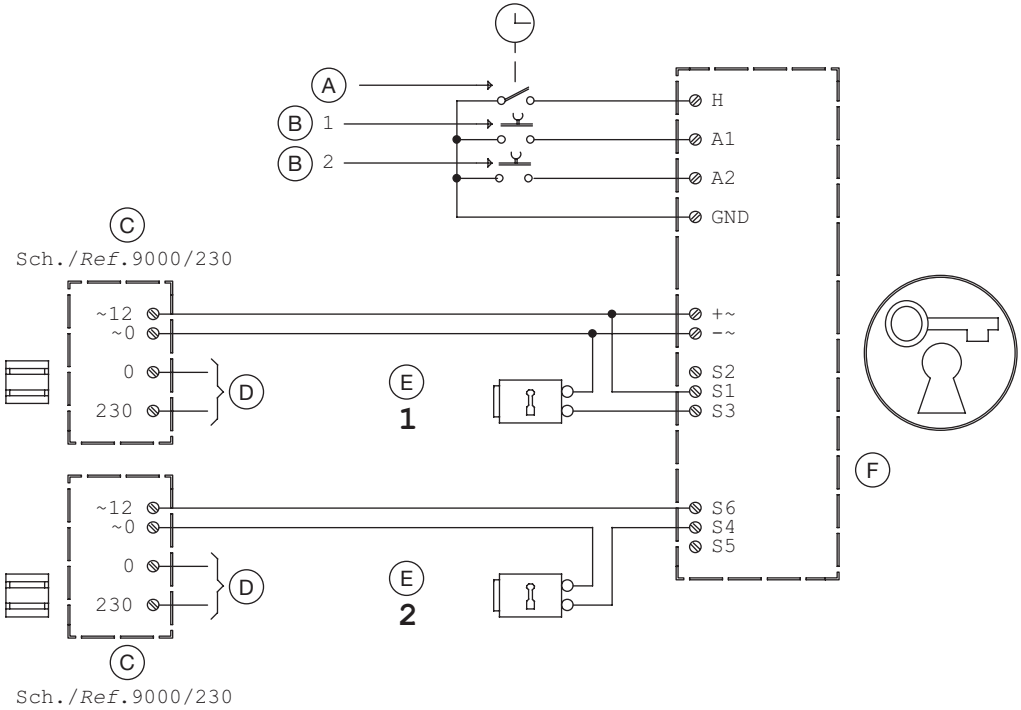

A - Contatto Orologio
Clock switch
Interrupteur ‘horloge’
Interruptor ‘reloj’
“Zeitregler” Taste

B - Azionamento Serratura
Lock release
Ouverture Serrure
Abertura de la cerradura
Öffnen Schloß

C - Trasformatore
Transformer
Transformateur
Transformador
Transformator

D - Rete~
Mains~
Secteur~
Red~
Netz~

E - Serratura elettrica
Electric lock
Serrure electrique
Cerradura eléctrica
Elektrisches Schloss

F - Modulo apriporta con tastiera
Door release digital keypad
Module ouvre-porte avec clavier
Módulo de apertura de la puerta con teclado
Türöffnermodul mit Tastatur

URMET S.p.A.
10154 TORINO (ITALY)
VIA BOLOGNA 188/C
Telef. +39 011.24.00.000 (RIC. AUT.)
Fax +39 011.24.00.300 - 323

Area tecnica
servizio clienti +39 011.23.39.810
http://www.urmet.com
e-mail: info@urmet.com

MADE IN ITALY